DALSAN | boardeX exterior sheathing

www.dalsan.com.tr

DCC100_AL160_CT50_L75_40AKS (BX+CT50+AL160+DCC100+BX+CX)

DIŞ MEKAN KURU DUVAR SİSTEMLERİ
CEKETMAX DIŞ CEPHE SİSTEMİ

LOGO

MİMARLIK OFİSİNİN BİLGİLERİ

PROJE ADI:

PROFİL AKS ARALIĞI (cm)	RÜZGAR YÜKÜ (km/h)	BİNA YÜKSEKLİĞİ (m)	ISI GEÇİRGENLİK DEĞERİ U (W/m²K)		Değerler 1 adet 12,5 mm COREX + 2 adet 12,5 mm BOARDEX için verilmiştir. Toplam 17,5 cm cam yünü / taş yünü kullanılarak hesaplanmıştır.
40 - 40	166 km/h	>100 m	0,34	İLAVE YALITIMLI	
				0,23	

SİSTEMİN ORTALAMA AĞIRLIĞI (kg/m²)

Değerler 12,5 mm beyaz COREX ve BOARDEX için verilmiştir.

kg

40 cm AKS 50

SİSTEMİN KARBON AYAK İZİ (kg.CO_2/m²)

Değerler 12,5 mm beyaz COREX ve BOARDEX için verilmiştir.

CO_2 Düşük Karbon Salımı

40 cm AKS 42,30

İLAVE YALITIMLI 46,87 kg.CO_2/m²

SİSTEMİN YANGIN DAYANIMI

EI90 kısaltması, TS EN 13501-1'e göre; E=Bütünlük ve I=Yalıtım cinsinden 90 dakika yangın dayanımını belirtmektedir.

EI 90

safe4fire by efectis

EPD S-P-00796

VALIDATED
• MOLD RESISTANT PER ASTM D3272-12
UL.COM/ECV

TARİF

Projesine ve detay çizimlerine göre; TS EN 14195'e uygun, çelik sacdan, 0,9 mm et kalınlığında, 275 gr/m2 galvaniz kaplı, 45x30 mm boyutlarında DCC100 profillerinin, 0,6 mm et kalınlığında 100 gr/m2 galvaniz kaplı, 38x38 mm boyutunda DU 100 profillerinin; 50x50 mm boyutunda 0,9 mm et kalınlığında 275 gr/m2 galvaniz kaplı CT50 cephe profillerinin hazırlanması. DU100 profillerinin ve kenarlara denk gelen DCC100 profillerinin altına kendinden yapışkanlı ses yalıtım bandının yapıştırılması. DU100 ve kenarlara denk gelen DCC100 profillerinin dübel-vida ile 60 cm aks aralığında sabitlenmesi. DCC100 profillerinin kat yüksekliğinden en az 1 cm kısa kesilerek, kısa kanadı dışa bakacak şekilde 40 cm (veya 30 cm) aks aralığında DU75 profillerinin içerisine yerleştirilmesi. TS EN 15283-1+A1'e uygun her iki yüzü cam elyaf şilte kaplı 12,5 mm (veya15 mm) kalınlıktaki DCC100 profillerine karkas içinden korozyona dayanıklı BoardeX matkap uçlu vida ile düşeyde 20 cm aks aralığında sabitlenmesi; 0,6 mm et kalınlığında, 100 gr/m2 galvaniz kaplı, 38x15 boyutunda CL38 destek parçasının hazırlanması, CL38 destek parçasının düşeyde 70 cm aralıklarla DCC100 profillerine, kısa kanadından Drillex şapkalı vida ile sabitlenmesi. Karkas dışından mevcut profil boşluğuna düşük yoğunlukta mineral yünlerin boşluk kalmayacak şekilde yerleştirilmesi. 1,2 mm et kalınlığında, 275 gr/m2 galvaniz kaplı 50x30 mm boyutlarında 160 veya 210 mm uzunluğunda AL ayar parçasının DCC100 profillerine uzun kanadının iki noktasından, CL38 destek profillerine tek noktadan Drillex şapkalı vida ile sabitlenmesi, (30x75;30x100;30x125;30x150mm) boyutlarındaki L75 braketlerin 30 cm (veya 40 cm) aks aralığında çelik dübel ile iki noktadan betonarme döşemelere sabitlenmesi; Karkas dışından mevcut profil boşluğuna düşük yoğunlukta mineral yünlerin CL38 destek parçası ve AL160 ayar parçaları arasında boşluk yapmayacak şekilde yerleştirilmesi; CT50 cephe profillerinin AL160 ayar parçaları ve L75 braketlere iki noktadan Drillex şapkalı vida ile sabitlenmesi; BoardeX'in zeminle temas ettiği yerlerde PVC esaslı başlangıç profilinin yerleştirilerek CT50 cephe profillerine sabitlenmesi; 12,5 mm (veya15 mm) kalınlıktaki BoardeX 'in, karkas içerisindeki BoardeX ek yerlerine göre şaşırtılarak, CT50 cephe profillerine BoardeX matkap uçlu vida ile düşeyde 20 cm aralıklarla sabitlenmesi. Gerektiğinde dış köşelerde, 0,5 mm et kalınlığında, 275 gr/m2 galvaniz kaplı, 30x30 mm boyutunda köşe profillerinin hazırlanması ve BoardeX'in köşe profillerine BoardeX matkap uçlu vida ile sabitlenmesi; Karkas içerisindeki BoardeX üzerine TS EN 520' ye uygun 12,5 mm kalınlıktaki COREX'lerin ilk kattaki BoardeX ek yerlerine göre şaşırtılarak matkap uçlu vida 35 ile düşeyde 30 cm aralıklarla sabitlenmesi; CeketMAX dış cephe sistemi üzerine havalandırmalı cephe, yalı baskı elemanları, metal, ahşap vb. giydirmeler yapılacak ise BoardeX ek yerlerinin suya dayanıklı mastik ile doldurulması. EPS-XPS veya taş yünü ile mantolama uygulaması yapılacaksa derz yerleri doldurulmadan mantolama işleminin yüzeye uygulanmasına hazır hale getirilmesi suretiyle CeketMAX dış cephe sisteminin oluşturulması tamamlanır.

TARİH:	ÖLÇEK:	REVİZYON:
20.04.2020	1/5; 1/2	REV02

FİRMAMIZ ÜRÜN VE SİSTEM ÖZELLİKLERİNİ VE UYGULAMAYA İLİŞKİN YÖNTEMLERİ GEREKLİ GÖRDÜĞÜ DURUMLARDA DEĞİŞTİRME HAKKINI SAKLI TUTAR. DEĞİŞİKLİKLERİN İZLENMESİ KULLANICILARIN YETKİ VE SORUMLULUĞUNDADIR.

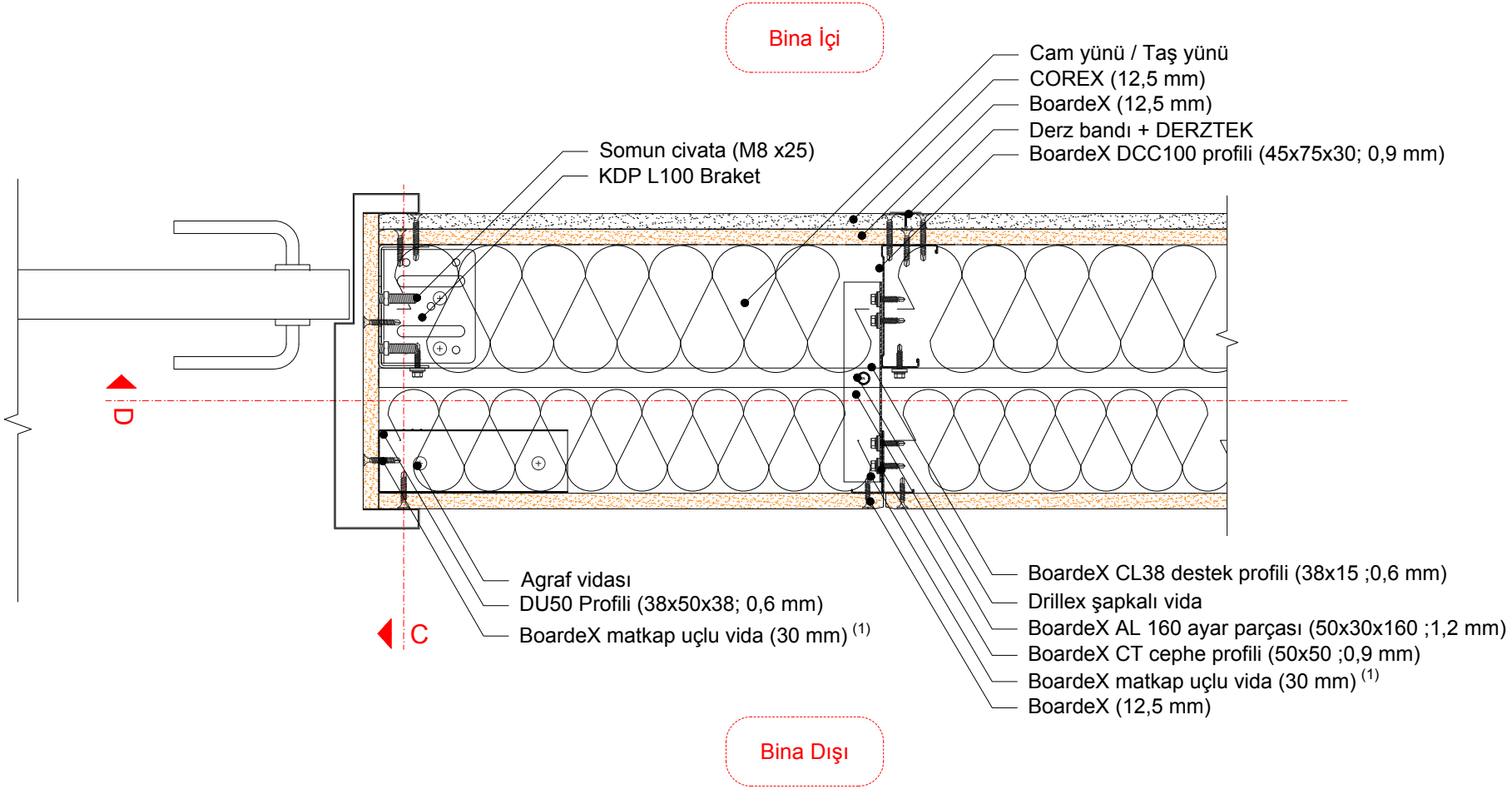

1. BoardeX matkap uçlu vida aralıkları düşeyde 20 cm olmalıdır.

DALSAN boardeX www.dalsan.com.tr	BX+CT50+AL160+CL38+L75+DCC100+BX+CX	PLAN:CEKETMAX SİSTEMİ PENCERE BİRLEŞİM DETAYI	1/5 @ A4

KESİT
C

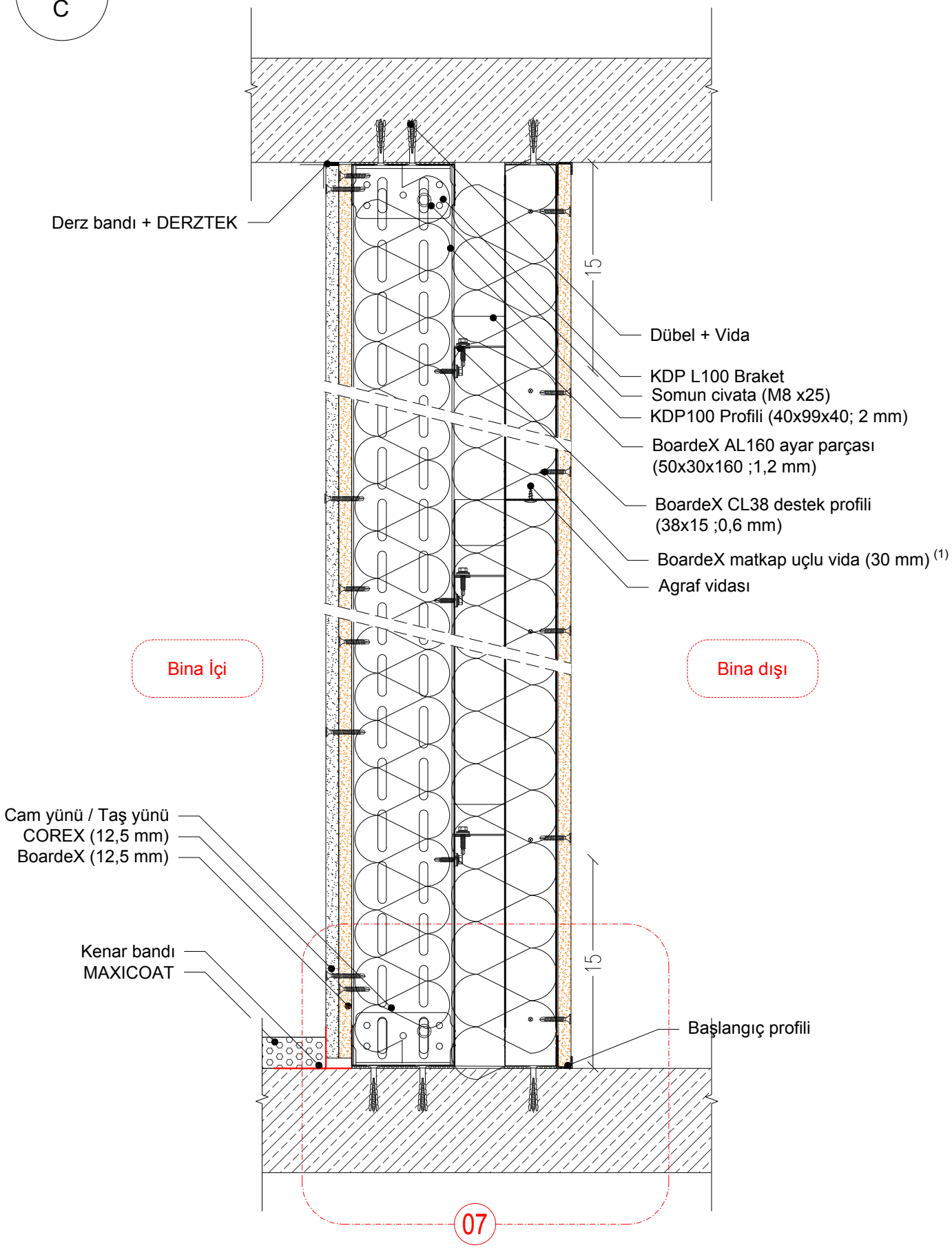

1. BoardeX matkap uçlu vida aralıkları düşeyde 20 cm olmalıdır.

DALSAN boardeX www.dalsan.com.tr	CEKETMAX SİSTEMİ KAPI DESTEK PROFİLLİ KAPI BİRLEŞİM DETAYI	BX+CT50+AL160+CL38+L75+DCC100+BX+CX 1/5 @ A4

07

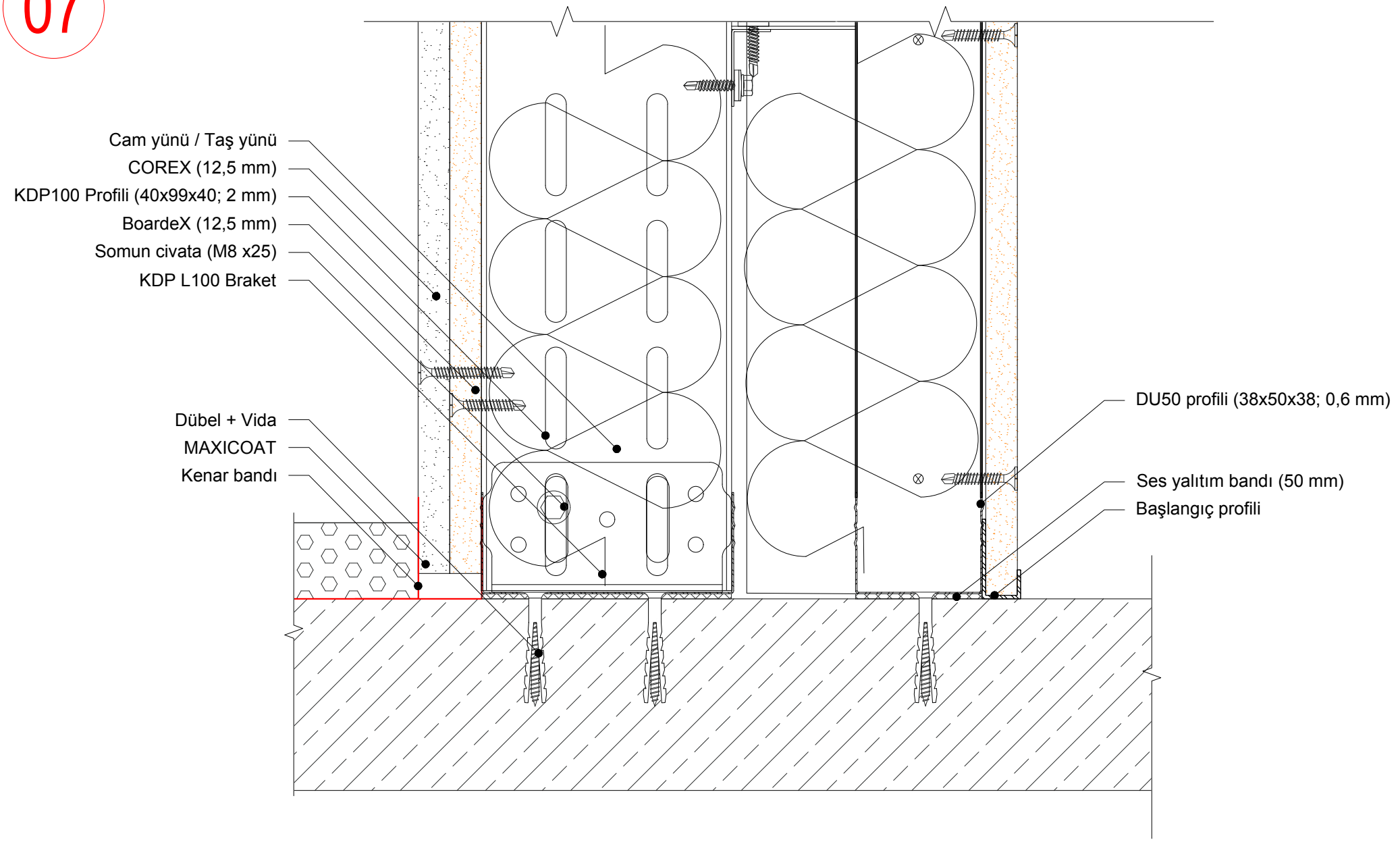
Cam yünü / Taş yünü
COREX (12,5 mm)
KDP100 Profili (40x99x40; 2 mm)
BoardeX (12,5 mm)
Somun civata (M8 x25)
KDP L100 Braket
Dübel + Vida
MAXICOAT
Kenar bandı
DU50 profili (38x50x38; 0,6 mm)
Ses yalıtım bandı (50 mm)
Başlangıç profili

KESİT
D

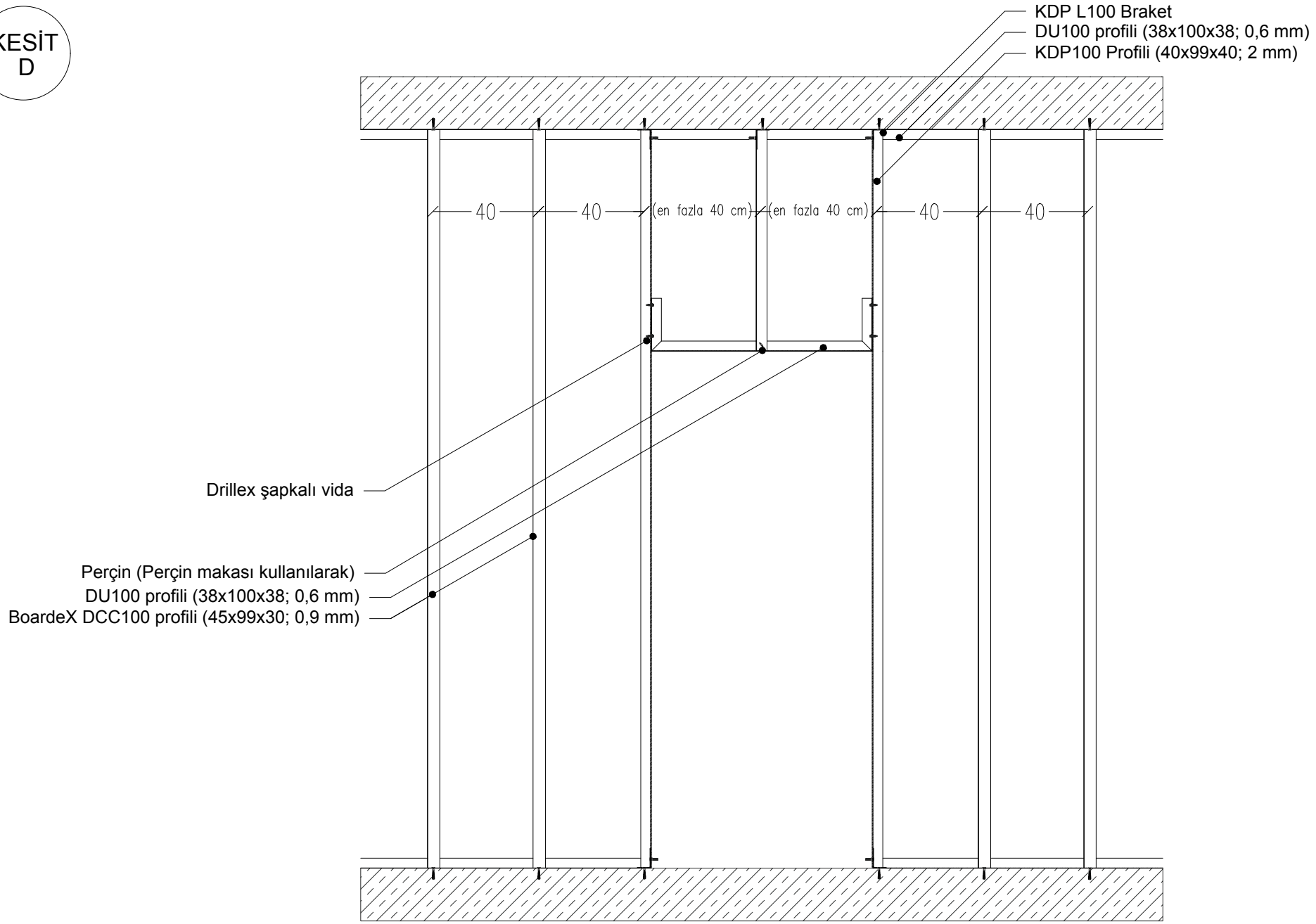

DALSAN boardeX www.dalsan.com.tr	BX+CT50+AL160+CL38+L75+DCC100+BX+CX	KESİT: CEKETMAX SİSTEMİ KAPI DETAYI	1/20 @ A4

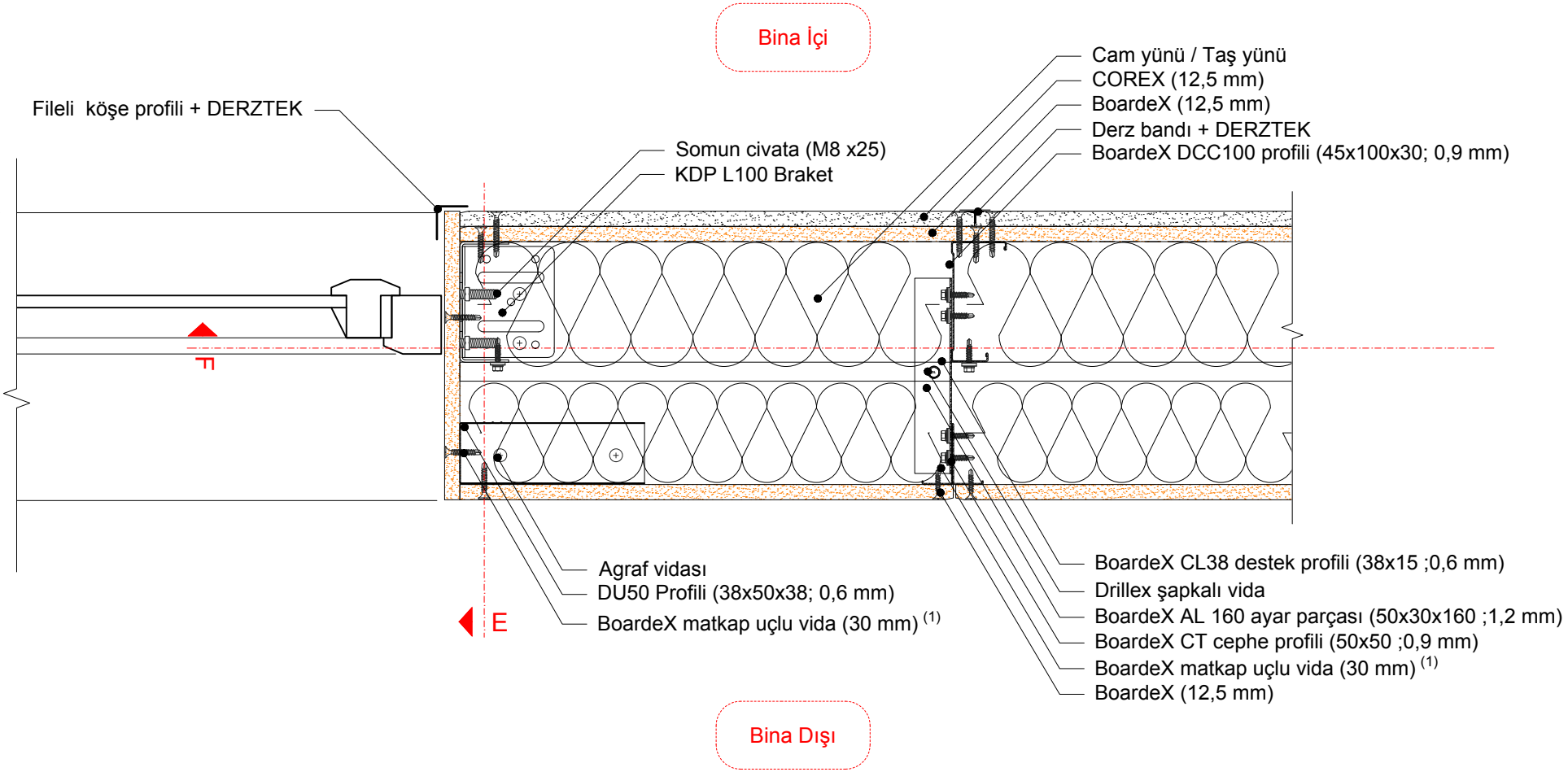

1. BoardeX matkap uçlu vida aralıkları düşeyde 20 cm olmalıdır.

DALSAN boardeX www.dalsan.com.tr	BX+CT50+AL160+CL38+L75+DCC100+BX+CX	PLAN: CEKETMAX SİSTEMİ PENCERE BİRLEŞİM DETAYI	1/5 @ A4

KESİT E

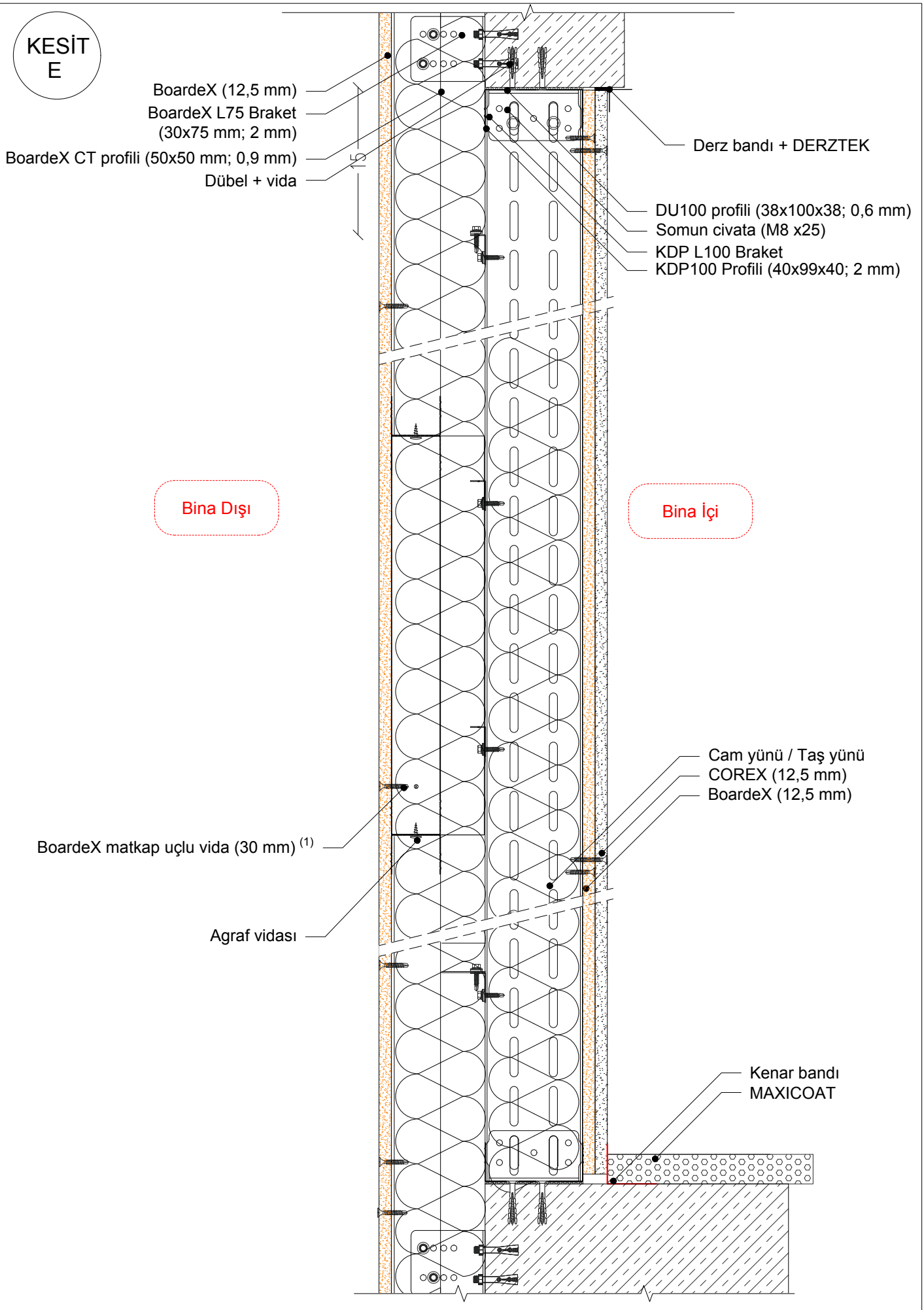

1. BoardeX matkap uçlu vida aralıkları düşeyde 20 cm olmalıdır.

DALSAN www.dalsan.com.tr boardeX	KESİT D: CEKETMAX SİSTEMİ PENCERE BİRLEŞİM DETAYI	BX+CT50+AL160+CL38+L75+DCC100+BX+CX 1/5 @ A4

KESİT
F

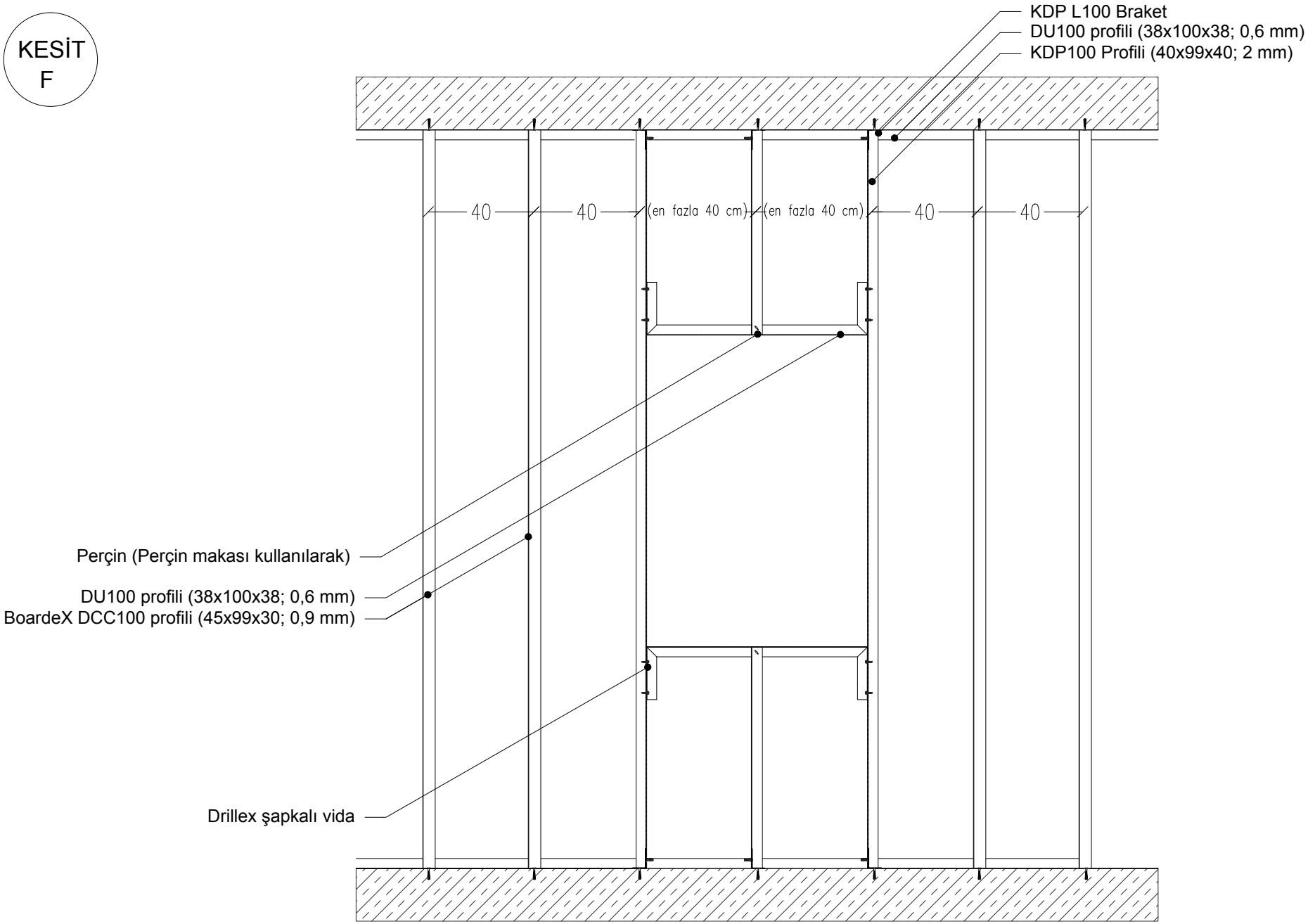

DALSAN boardeX www.dalsan.com.tr	BX+CT50+AL160+CL38+L75+DCC100+BX+CX	GÖRÜNÜŞ:CEKETMAX SİSTEMİ PENCERE DETAYI	1/20 @ A4

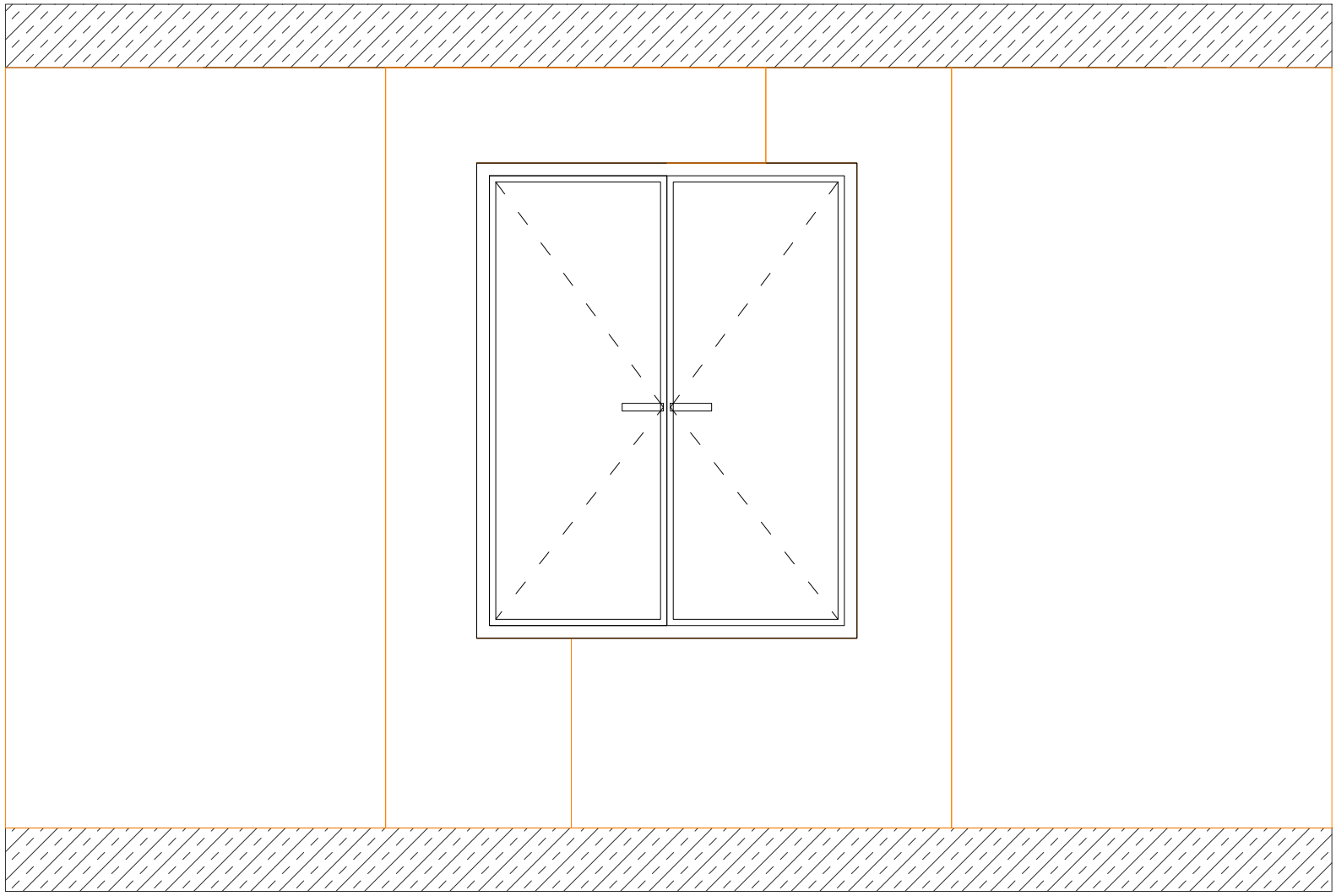

DALSAN boardex www.dalsan.com.tr	BX+CT50+AL160+CL38+L75+DCC100+BX+CX	GÖRÜNÜŞ: ÇİFT İSKELET TEK KAT BOARDEX PENCERE DETAYI	1/20 @ A4

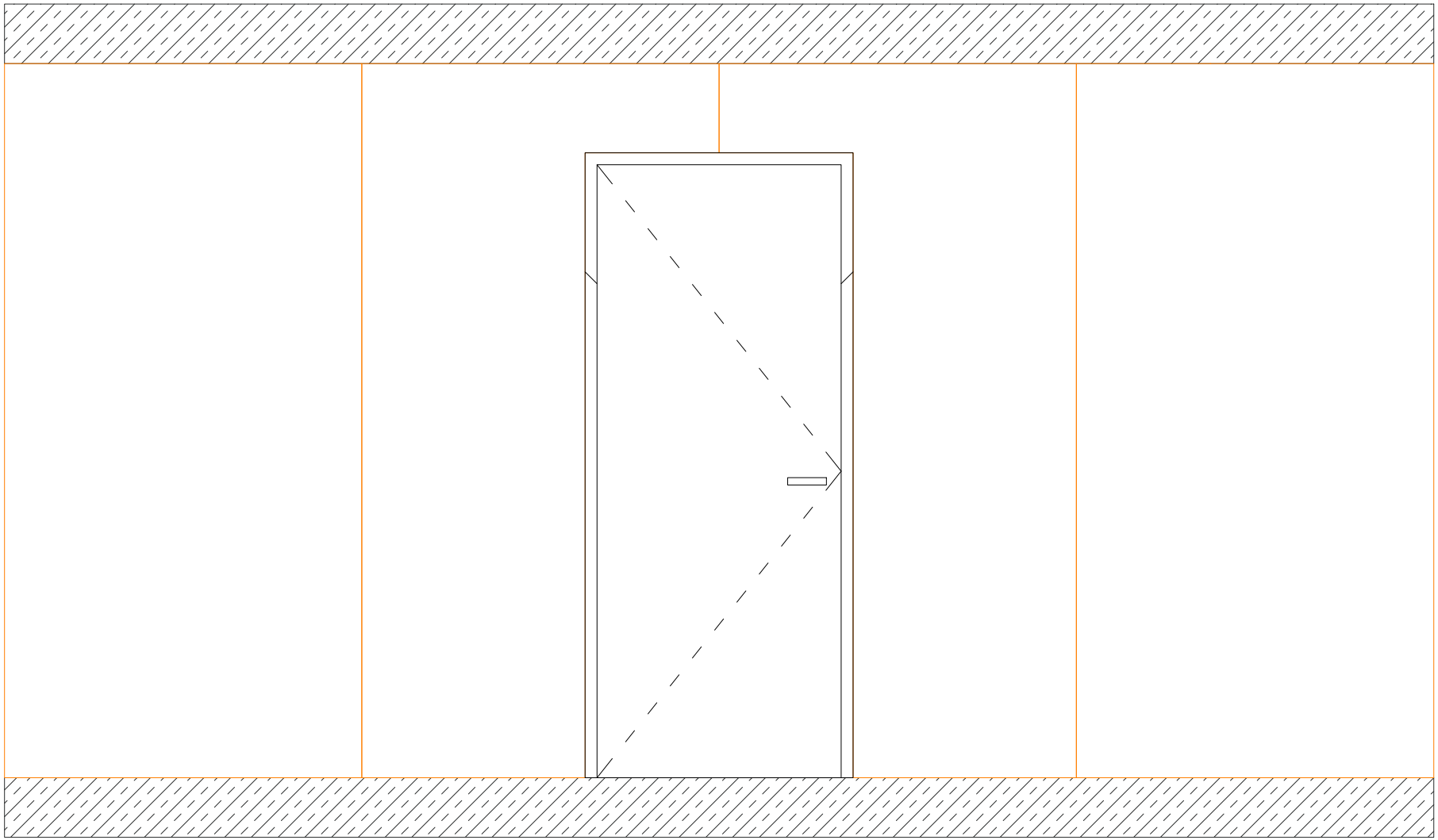

DALSAN boardeX www.dalsan.com.tr	BX+CT50+AL160+CL38+L75+DCC100+BX+CX	GÖRÜNÜŞ: CEKETMAX SİSTEMİ KAPI LEVHA YERLEŞİMİ	1/20 @ A4